NORAH
D E S I G N

Catino soprapiano | *Countertop Washbasin*
code: ANBA01 - ANBA02
Designer: Bruna Rapisarda

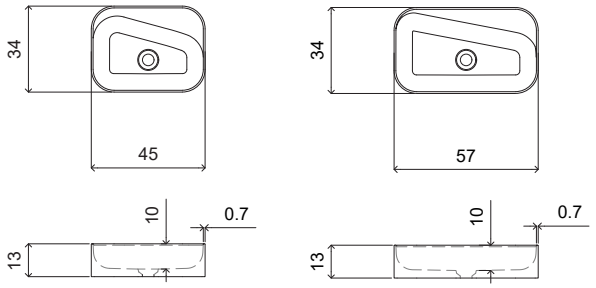

ANBA01 **ANBA02**

Materiali: NorahCryl | NorahCrystal | NorahMarble
Materials: NorahCryl | NorahCrystal | NorahMarble

Finiture NorahCryl
Finish NorahCryl

Bianco, Nero, Avorio, Seta, C.Grey, Oliva, Sabbia
Ruggine, Senape, Cactus, Cipria, Anice, Terracotta, Oceano

Finiture NorahCrystal
Finish NorahCrystal

Cipria, Fume', Menta, Oceano, Ruggini, Senape

Finiture NorahMarble
Finish NorahMarble

Bardiglio Imperiale, Acqua Bianca, Calacatta Oro

Misure
Size

Dimensioni cm *Dimension cm*	45-57x34x13
Peso netto Kg *Net weight Kg*	8,0-9,5 in NorahCryl 6,0-7,0 in NorahCrystal
Dimensioni imballo cm *Packaging dimension cm*	50-60x40x20
Peso lordo Kg *Gross weight Kg*	10,0 circa / *approx*

Descrizione

Lavabo da appoggio rettangolare con piano d'appoggio realizzato in in NorahCryl, nelle varie colorazioni a catalogo, possibilità di richiederlo anche in bicolore (interno bianco, esterno verniciato). Completo di piletta scarico libero con tappo in finitura e logo.
In NorahCrystal, nelle colorazioni a catalogo, completo di piletta scarico libero in solid surface nero opaco con logo.

Description

Rectangular countertop washbasin with a countertop made of NorahCryl, available in various catalog colors. It is also possible to request it in a two-tone version (white interior, painted exterior). Complete with a free-flow drain with a matching finish and logo. Available in NorahCrystal, in catalog colors, complete with a free-flow drain in matte black solid surface with logo.

Note

I lavabi realizzati nella versione Marmo non comprendono la cover con logo ma solo cover in finitura.
Indicazioni prodotto per versione in Marmo

Peso netto Kg: 35,0 - 45,0
Dimensioni imballo cm: 60-72x50x35 con pallet
Peso lordo Kg: 40,0 - 50,0

Notes

The washbasins made in the Marble version do not include the cover with logo, but only the cover in the finish.
Product Information for Marble Version

Net weight: 35.0 - 45.0 kg
Packaging dimensions (cm): 60-72 x 50 x 35 with pallet
Gross weight: 40.0 - 50.0 kg

NORAH
DESIGN

Dettaglio prodotto
Product Details

CONFIGURAZIONE | *CONFIGURATION*

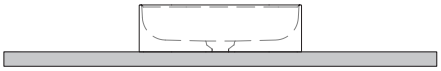
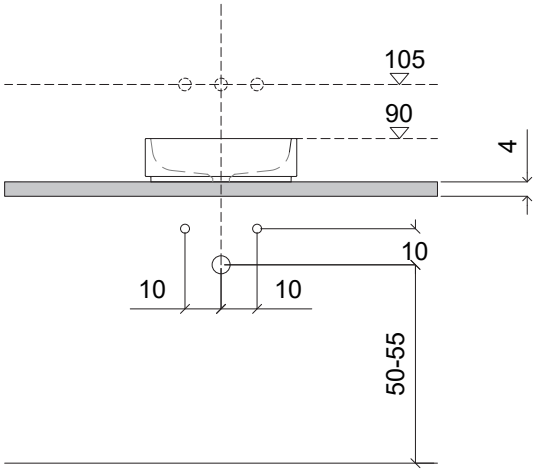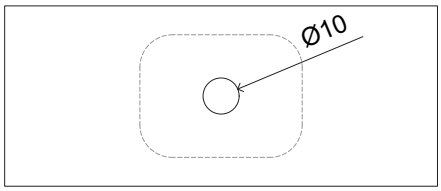
Soprapiano
Countertop